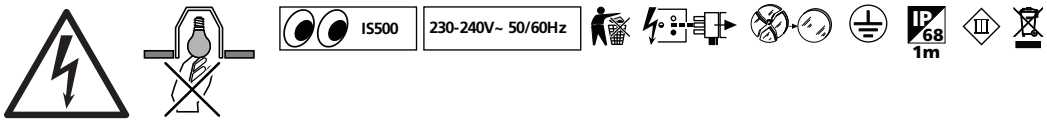

pict. 1

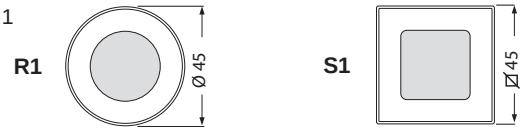

fixtures suitable for outdoor and indoor operation
LED 1x2W 12-24 V DC.

Pathè R1-S1 & Eppi	Wall recessed
Pathè R1-S1 & Eppi	Ground recessed, may be walked on
Pathè C/R1-S1 & Eppi/C	Ceiling recessed

Max temperature on the screen with ambient temperature Ta=25° is approximately 40° C

RISK GROUP 2
CAUTION: Possibly hazardous optical radiation emitted from this product. Do not stare at operating lamp. May be harmful to the eye.

CEILING RECESSED

pict. 2

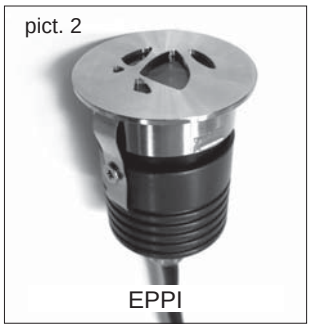

pict.3

pict. 4

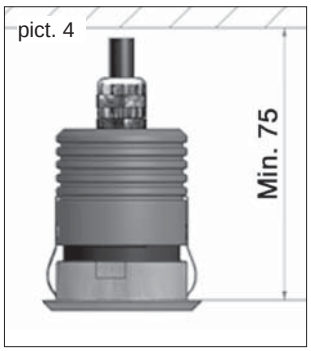

pict. 5

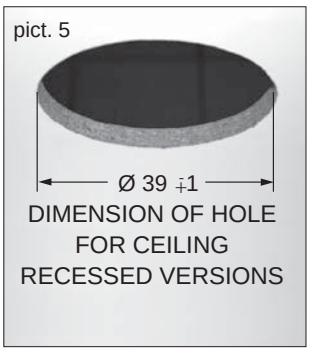

GROUND RECESSED, MAY BE WALKED ON WALL RECESSED

pict. 6

pict. 7

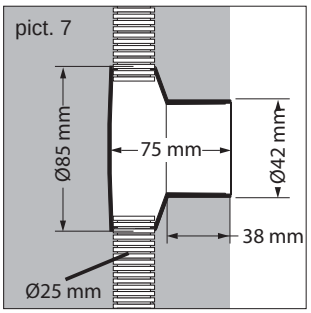

pict. 8

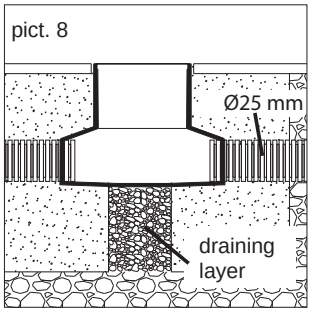

pict. 9

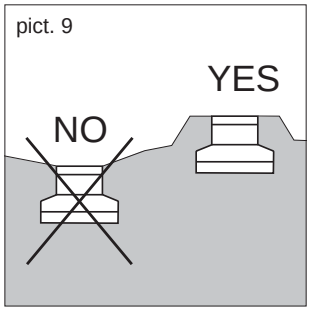

Mounting:

- the housing has four openings (entrance and exit of line) for corrugated flexible tube Ø25, heavy duty series. In order to leave the largest amount of space possible inside, cut the sheath in correspondence with the housing entry (pict.8).
- bury the appliance in a suitable block of concrete in order to avoid subsidence of the ground and lateral movements. The housing level must match with the finished floor level. (pict.8)
- For correct assembly, proceed as follows: avoid positioning the fixture in areas of subsidence (pict.9) where dirt and stagnant water can accumulate.
- during the laying works, use the special closing cap of the housing to protect it from dirt and to guarantee its perfect circularity.
- for ceiling recessed versions make a hole as shown in pict.4 and pict.5
- for wall mounting versions (Pathè R1-S1) fix the rough-in housing as shown in pict. 7.

Electrical connection

- the fixture is supplied complete with cable section 2x0.5 mm² that must not be tampered for any reason. In the event of cable damage the body must be replaced.
- the electrical connection can be made with a thermo-setting sheath type Pirelli SMW-M 12/3 or similar to guarantee at least an IP68 sealing degree and must be carried our by a skilled electrician.

N.B.:
Power must be 12-24V DC. Power Consumption 2W.
Pay attention to polarity: Red + Positive
Black - Negative

- When a connection is made force the fixture into the rough-in housing. To remove the fixture use a thin screwdriver doing a levering at the edge of the frame.

Maintenance

- it is essential to do a frequent cleaning of the glass and of the outer surface of the fixture to avoid build up of mud and dirtiness resulting in dangerous overheating due to uncorrect light and heat dissipation.
  Clean carefully the glass screen removing limestone deposits by means of a scraper.
- for the replacement of the LED circuit, it is essential to contact our company or our sales organization.

Quality control: Should you have any complaint please get in touch with our company or its sales organization. Please give the number of your order as well as the serial number that recognizes the fixture.

MI/1845-C - 3ª ed

© Concord Lighting Limited 09.17

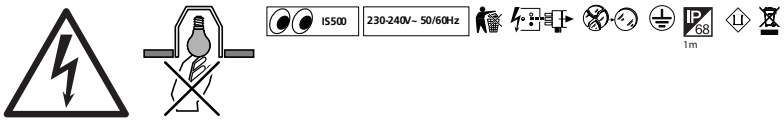

fig.1

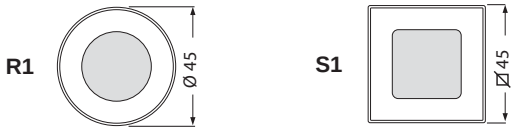

MONTAGE ENCASTRE À PLAFOND

fig.2

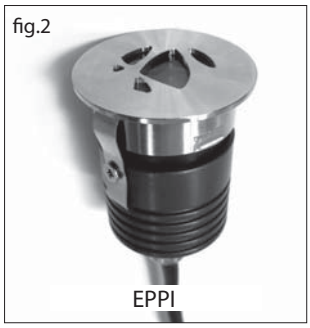

fig.3

fig. 4

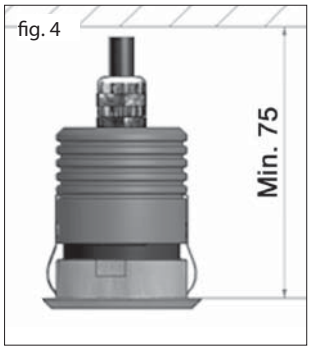

fig. 5

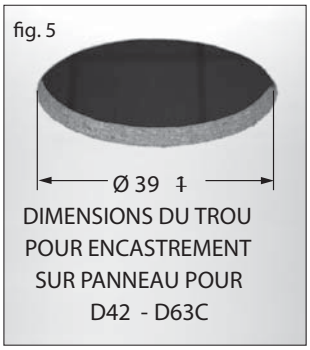

MONTAGE ENCASTRÉ OU SOL ET PASSAGE POUR PIÉTONS
MONTAGE ENCASTRÉ MUR

fig.6

fig. 7

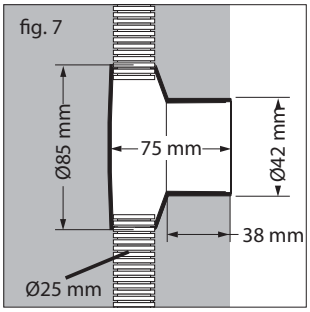

fig. 8

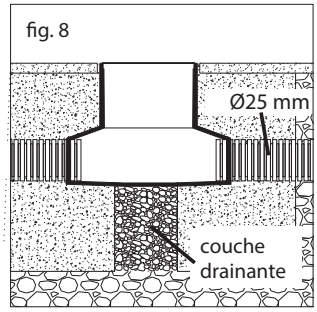

fig. 9

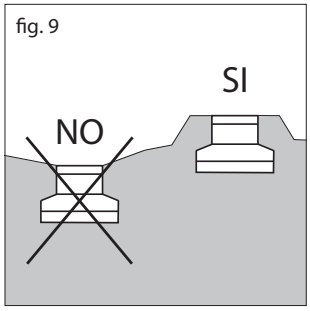

Appareils aptes au fonctionnement à l'exérieur et à l'intérieur

LED 1x2W 12-24 V DC.

Pathè R1-S1 & Eppi	montage encastré mur
Pathè R1-S1 & Eppi	montage encastré ou sol et Passage pour piétons
Pathè C/R1-S1 & Eppi/C	montage encastre à plafond

Temperature max sur l'écran avec ambient temperature ambiante Ta=25°C est d'environ 40°C

RISQUE DU GROUPE 2
ATTENTION: possible émissions de rayonnements optiques de cet appareil. Ne regardez pas la source de lumière, peut endommager vos yeux.

Montage:

- La boîte est équipé de 4 ouvertures (entrée et sortie ligne) pour flexible blindé série lourde Ø 25. Afin de laisser le plus d'espace possible à l'intérieur, couper la gaine en correspondance du ras de la boîte (fig.8).
- il est indispensable de noyer l'appareil dans une chape de béton afin d'éviter des affaissements de terrain et des déplacements latéraux.
  L'arête du coffret doit correspondre avec l'arête du sol fini. (fig.8)
- montage correct il est nécessaire de procéder comme suit: éviter de positionner l'appareil en dépression (fig.9) la où peuvent facilement se former des dépôts de poussière et des retenues d'eau.
- Pendant les travaux de pose, utiliser le bouchon de fermeture spécial du coffret pour le protéger contre la saleté et garantir sa parfaite circularité.
- Pour les Encastré au plafond versions pratiquer un trou, comme indiqué dans la fig.4 et fig.5
- Pour la version pour mur (Pathè R1-S1) fixer la boîte d'encastrement comme dans la fig. 7.

Branchement électrique

- l'appareil est fourni complet avec deux longueurs de câble section 2x0,5 mm^2 qui ne doit absolument pas être manipulé. En cas d'endommagement du câble remplacer le corps.
- la connexion électrique peut être réalisée avec guaine thermo-retrecissant type Pirelli SMW-M 12/3 ou similaire pour guarantir une étanchéité d'au moins IP68 et doit être effectuée par un électricien qualifié.

NOTA BENE:
L'alimentation doit être 12-24V DC. Consommation 2W
Faites attention à la polarité: Rouge + Positif
Noir - Négatif

- Après avoir effectuée la connexion, forcer l'appareil dans la boîte.
  Pour enlever l'appareil, utiliser un tournevis fin en faisant levier au niveau des sorties réalisées sur le châssis.

Entretien

- Il est essentiel de nettoyer périodiquement et soigneusement le verre et la surface externe de l'appareil sur laquelle ne doivent pas se former de dépôts de terre ni de saleté. De tels dépôts provoquent en effet des surchauffes dangereuses et empêchent donc une émission de lumière correcte ainsi qu'une bonne dissipation thermique.
- Pour remplacer le circuit des diodes électroluminescentes, s'adresser à notre société ou à notre organisation commerciale.

Contrôle qualità: Pour toute réclamation, nous vous prions de bien vouloir contacter notre société ou notre organisation de vente, en citant le numéro de commande et le numéro qui contremarque l'appareil.

Sous réserve de modifications des spécifications techniques!

Contrôle qualité: pour toute réclamation, nous vous prions de bien vouloir contacter notre société ou notre organisation de vente, en citant le numéro de commande et le numéro qui contremarque l'appareil.

MI/1845-C - 3 ª ed.

Concord
Feilo Sylvania Europe LTD
Avis Way, Newhaven East Sussex BN9 0ED UK
www.feilosylvania.com

EM 539002 FM01687
© Concord Lighting Limited 09.17